174УП2

Логарифмический усилитель. Микросхема конструктивно оформлена в корпусе типа 201.16-13. Назначение выводов: *1* — вход 1; *2* — выход 1; *3* — выход 2; *4* — питание ($+U_{и.п}$); *5* — выход 4; *6* — выход 3; *7* — вход 4; *9* — вход 3; *10, 11* — коррекция; *13* — общий; *14, 15* — коррекция; *16* — вход 2.

$U_{и\,п}$, В	$I_{пот}$, мА	$U_{0вых}$, В	$R_{вх}$, Ом	$R_{вых}$, Ом	$K_{ос.в}$, дБ	$S_н$, мВ/декада
$6\pm0{,}6$	$\leqslant 23$	$\leqslant 6{,}5$	$\geqslant 400$[1]	$\geqslant 200$[2]	$\leqslant -3$[3]	$\geqslant 50$[4]

[1] При $U_{вх}=300$ мВ; $f_{вх}=0{,}1$ МГц.
[2] При $U_{вх}=18$ мВ; $f_{вх}=0{,}1$ МГц.
[3] При $U_{вх}=18$ мВ; $f_{вх}=0{,}1$ МГц; $f_{вх}=10$ МГц.
[4] При $f_{вх}=0{,}1$ МГц.

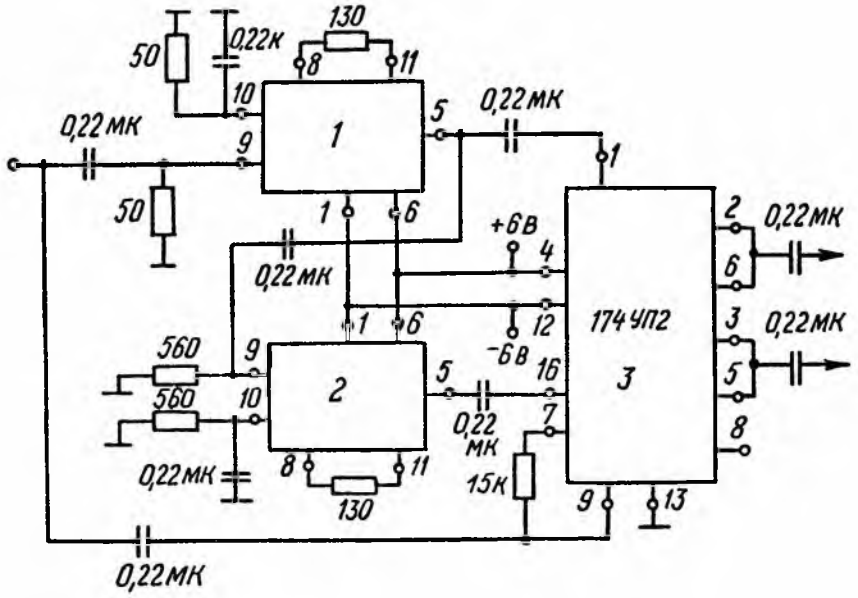

Типовая схема включения ИМС 174УП2

ООО компания "Электроника и Связь"
+7(473) 277-14-34, 277-35-34
www.eandc.ru