КР1162**ЕН**12**А**, **КР**1162**ЕН**12**Б**

Микросхемы представляют собой стабилизатор напряжения с фиксированным отрицательным выходным напряжением-12 В. Корпус типа КТ-28-2, масса не более 2 г.

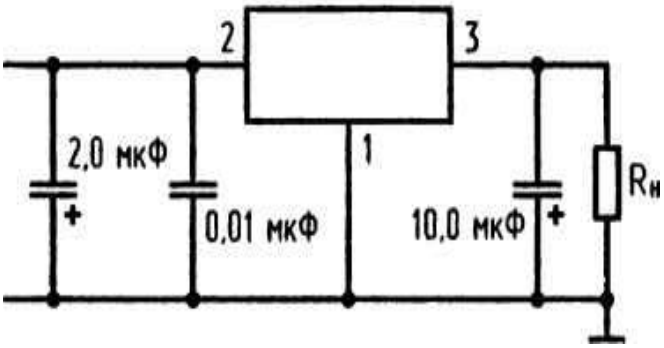

Схема включения КР1162ЕН12 в стабилизаторе фиксированного напряжения

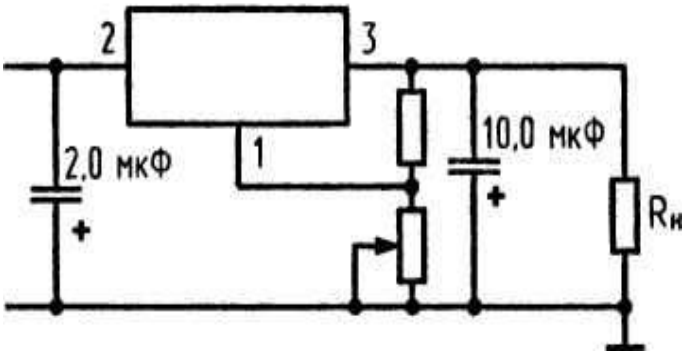

Схема включения КР1162ЕН12 в стабилизаторе регулируемого напряжения

Назначение выводов: 1 - общий; 2 - вход (соединен с теплоотводом); 3 - выход.

Электрические параметры

Выходное напряжение:

- КР1162ЕН12А .....(-12 ± 0,24) В
- КР1162ЕН12Б .....(-12 ± 0,48) В

Минимальное падение напряжения между входом и выходом .....-2,5 В

Нестабильность по напряжению .....0,11 %/В

Нестабильность по току .....1,3 %/А

ООО компания "Электроника и Связь"
+7(473) 277-14-34, 277-35-34
www.eandc.ru

Предельно допустимые режимы эксплуатации

Входное напряжение .....≤ |-40| В
Максимальный выходной ток:
- с теплоотводом .....1,5 А
- без теплоотвода .....0,5 А

Максимальная рассеиваемая мощность:
- с теплоотводом .....10 Вт
- без теплоотвода .....1,5 Вт

Тепловое сопротивление:
- кристалл-корпус .....6 °С/Вт
- кристалл-среда .....81,4 °С/Вт

Температура кристалла .....+150 °С
Температура окружающей среды .....-10...+70 °С

ООО компания "Электроника и Связь"
+7(473) 277-14-34, 277-35-34
www.eandc.ru