СТАБИЛИТРОНЫ В КОРПУСЕ КД-45

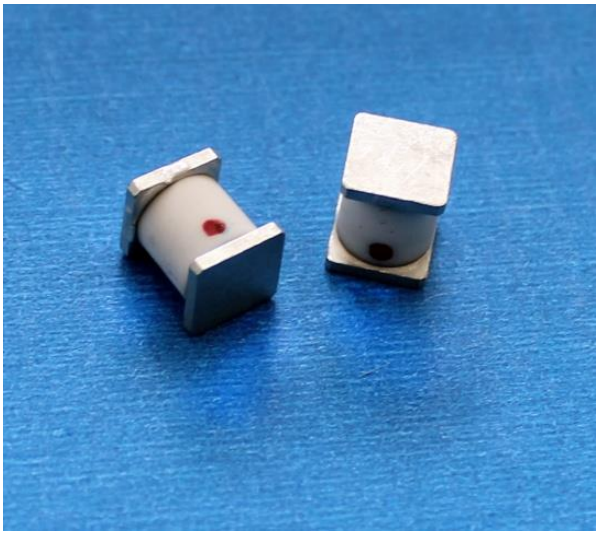

2С4003Д93, 2С5004А93, 2С5004Е93, 2С5004Ж93, 2С5004Л93

Технические условия АЕЯР.432120.779ТУ

НАЗНАЧЕНИЕ

Источники опорного напряжения

УСЛОВНОЕ ГРАФИЧЕСКОЕ ОБОЗНАЧЕНИЕ

Катод Анод

- корпус металлокерамический КД-45
- пайка при температуре не более 235 °С в течение 3 с.
- масса стабилитрона – не более 1,8 г.

ОСНОВНЫЕ ЭКСПЛУАТАЦИОННЫЕ И РАСЧЁТНЫЕ ПАРАМЕТРЫ

Параметр	Условное обозначение	Значение
Гамма-процентная наработка до отказа стабилитронов при γ = 97,5 % в режиме эксплуатации (при температуре перехода не более 150 °С) не менее, тыс.ч., в облегченных режимах и условиях: $I_{ст} = I_{ст.ном}$, $T_{окр.ср}$ = (65±3) °С не менее, тыс.ч., в пределах срока службы $T_{сл}$ = 25 лет.	T_{γ}	100 150
Тепловое сопротивление «переход-корпус», °С/Вт	$R_{Θпер-кор}$	8
Тепловое сопротивление «переход-окружающая среда», °С/Вт	$R_{Θпер-окр}$	20
Устойчивость к воздействию статического электричества (ESD), В, для 2С4003Д93 не более, В	-	2000 17000

НОВОСИБИРСКИЙ ЗАВОД ПОЛУПРОВОДНИКОВЫХ ПРИБОРОВ ВОСТОК

ОСНОВНЫЕ И КЛАССИФИКАЦИОННЫЕ ПАРАМЕТРЫ

Условное обозначение стабилитрона	Зарубежный аналог	Основные и классификационные параметры (наименование, буквенное обозначение, единица измерения)				
		Номинальное напряжение стабилизации, $U_{ст.\,ном.}$, В, при $I_{ст.\,ном}$	Номинальный ток стабилизации, $I_{ст.\,ном}$, мА	Дифференциальное сопротивление, $r_{ст}$, Ом, при $I_{ст.\,ном}$, не более	Минимальный ток стабилизации, $I_{ст.\,мин}$, мА	Дифференциальное сопротивление, $r_{ст}$, Ом, при $I_{ст.\,мин.}$, не более
2С4003Д93	1N5339BG	5,6	220	1	1	400
2С5004А93	SMBJ5354B	17	70	2,5	1	75
2С5004Е93	1N5365B	36	30	11	1	160
2С5004Ж93	SMBJ5366B	39	30	14	1	170
2С5004Л93	1N5378B	100	12	90	1	800

ПРЕДЕЛЬНО-ДОПУСТИМЫЕ ЭЛЕКТРИЧЕСКИЕ РЕЖИМЫ ЭКСПЛУАТАЦИИ

Наименование параметра режима (единица измерения), типономинал стабилитрона	Буквенное обозначение параметра	Предельно-допустимый режим		Температура окружающей среды (корпуса), °С
		не менее	не более	
Ток стабилизации, мА	$I_{ст}$	-		
2С4003Д93		1	625	от минус (60±3) до 35
		1	313	125±3
2С5004А93		1	206	от минус (60±3) до 35
		1	103	125±3
2С5004Е93		1	97	от минус (60±3) до 35
		1	49	125±3
2С5004Ж93		1	90	от минус (60±3) до 35
		1	45	125±3
2С5004Л93		1	35	от минус (60±3) до 35
		1	18	125±3

СПРАВОЧНЫЕ ЭЛЕКТРИЧЕСКИЕ ПАРАМЕТРЫ

Наименование параметра режима (единица измерения), типономинал стабилитрона	Буквенное обозначение параметра	Норма параметра		Температура окружающей среды (корпуса), °С
		не менее	не более	
Прямое напряжение, В	$U_{пр}$			
2С4003Д93		-	0,9	25 ± 10
2С5004А93		-	0,8	25 ± 10
2С5004Е93		-	0,8	25 ± 10
2С5004Ж93		-	0,8	25 ± 10
2С5004Л93		-	0,7	25 ± 10
Температурный коэффициент напряжения стабилизации, %/°С	$\alpha U_{ст}$			
2С4003Д93		-	0,005	от –(60±3) до (125±3)
2С5004А93		-	0,077	от –(60±3) до (125±3)
2С5004Е93		-	0,082	от –(60±3) до (125±3)
2С5004Ж93		-	0,087	от –(60±3) до (125±3)
2С5004Л93		-	0,108	от –(60±3) до (125±3)

СИСТЕМА МАРКИРОВКИ
(кодовые обозначения)

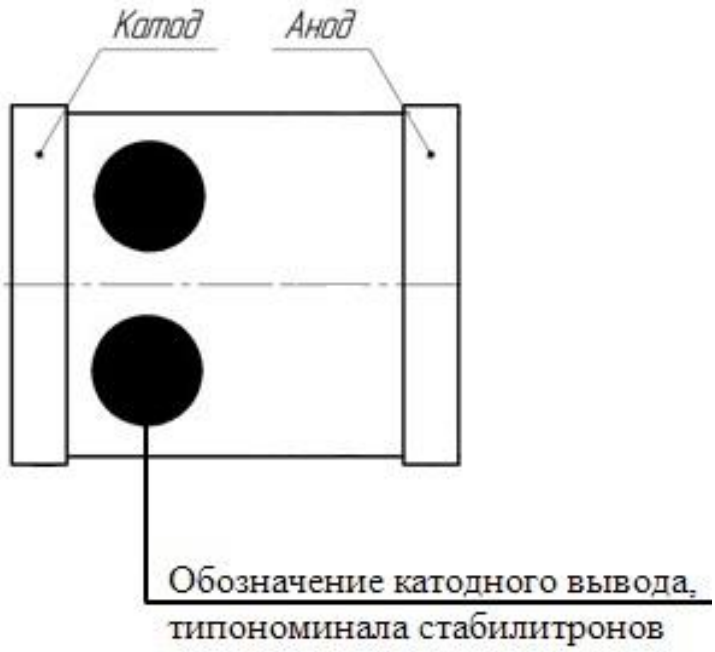

ЦВЕТОВАЯ МАРКИРОВКА СТАБИЛИТРОНОВ

Типономинал стабилитрона	Цвет точек со стороны катодного вывода
2С4003Д93	две красные
2С5004А93	две желтые
2С5004Е93	две зеленые
2С5004Ж93	две голубые
2С5004Л93	две черные

ГАБАРИТНЫЕ РАЗМЕРЫ

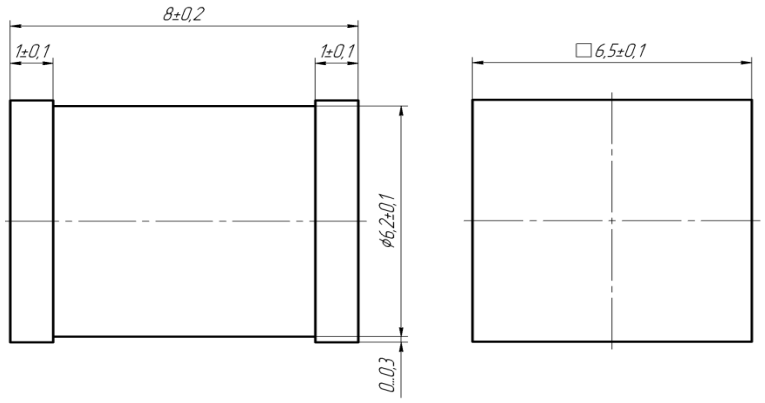
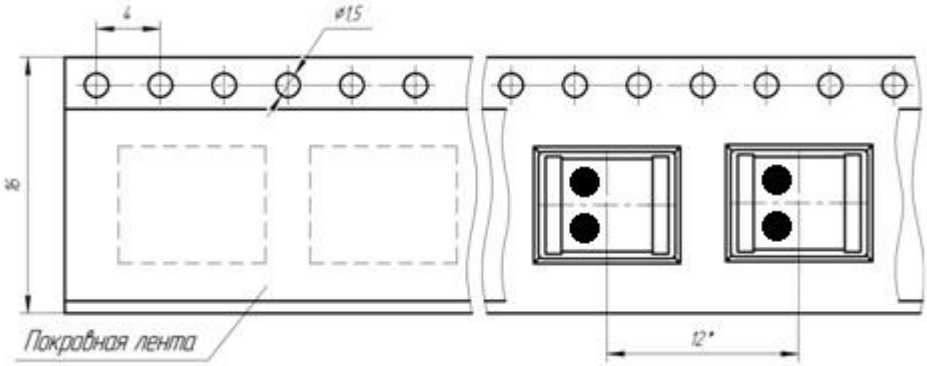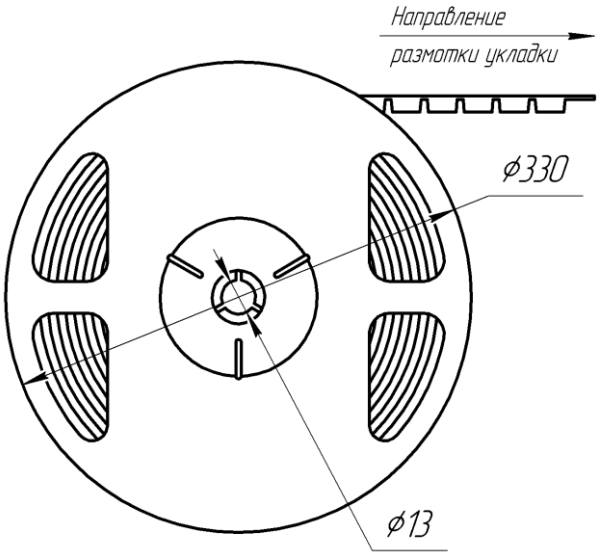
УПАКОВКА